Kleinkläranlage ECOROCK-1500 für bis zu 8 EW Volumen 1500 L

V1
26/04/2016

1	Zulauf Vorklärung und Belüftung
2	Ablauf des behandelten Abwassers
3	Belüftungseingang
4	Alarm

Merkmale	Wert	Einheit
Kleinkläranlge		
Mindestvolumen der Vorklärung	3000	Liter
Max. Anschlussgrösse	8	EW
Abwassermenge pro EW	150	Liter/Tag/EW
Tägliche Abwassermenge	1.2	m^3/Tag
Schmutzfracht pro EW	60	gr.BSB_5/EW/Tag
Tägliche Schmutzfracht bis zu	0.48	kg BSB_5/Tag
Spezifikation	Wert	Einheit
Reaktorvolumen	1500	Liter
Länger Behälter	1150	mm
Breite Behälter	1150	mm
Höhe Behälter	2075	mm
Höhe Behälter inkl Belüftungshaube	2225	mm
Gewicht gesamt (ohne Wasser)	197	kg
Rohrdurchmesser	110	mm

Diese Kleinkläranlage ist mit inneren Verstärkungen, zum Einbau bei hohem Grundwasserstand, ausgestattet worden.

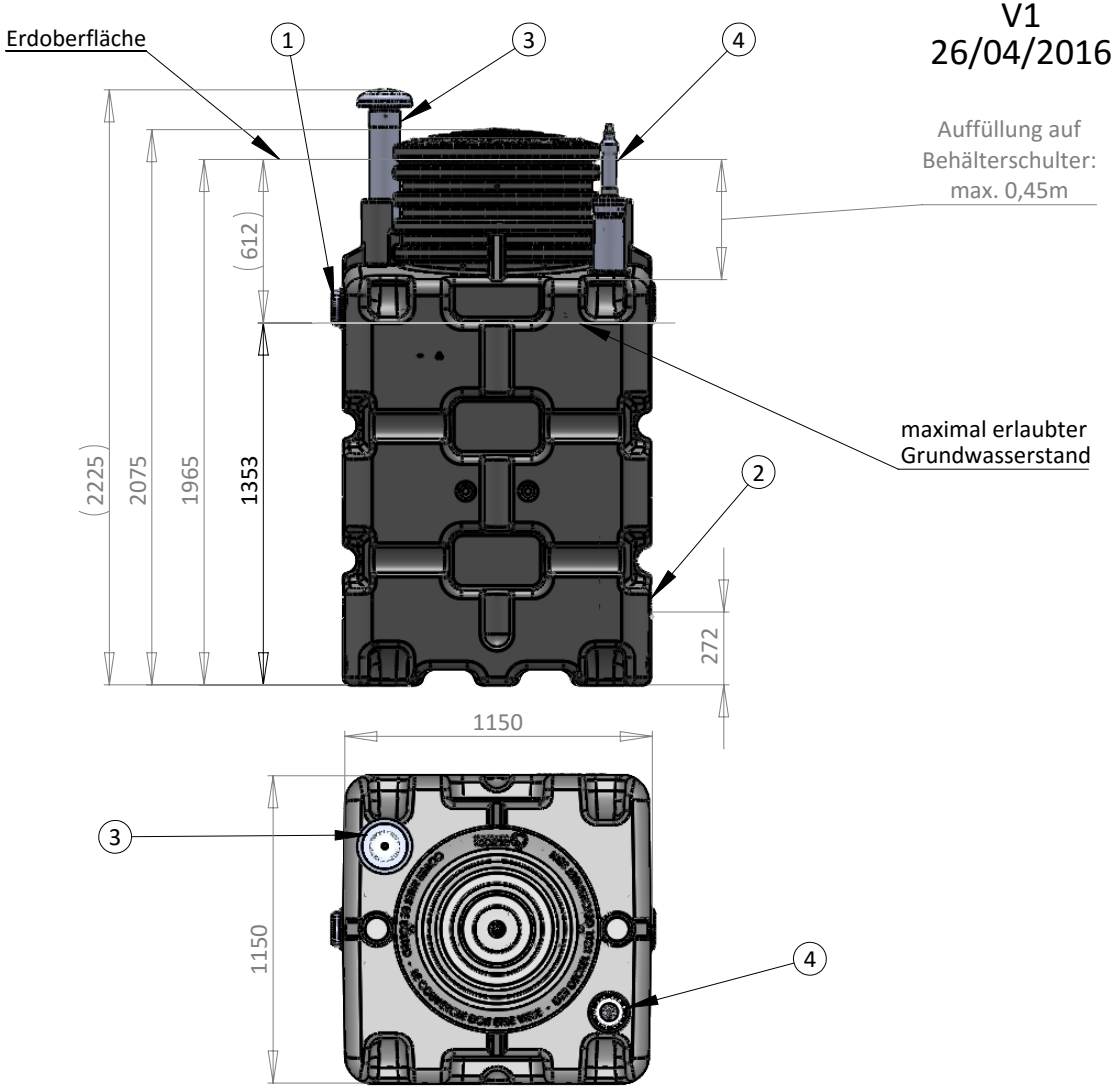

Toleranz : 3%

DIENST :

ERSTELLT	NAME	UNTERSCHRIFT	DATUM
VERFASSER	AQ		26/04/2016
GEPRUFT			

MODIFIZIERT	NAME	UNTERSCHRIFT	DATUM
VERFASSER			
GEPRUFT			

MODIFIZIERT			
VERFASSER			
GEPRUFT			

BIOROCK

TYP :

ECOROCK-1500

ARTIKELNUMMER UT-X1500

A3

Maßstab :1:20